Схема установки маркировок для оборудования 2G. GSM/DCS 900/1800
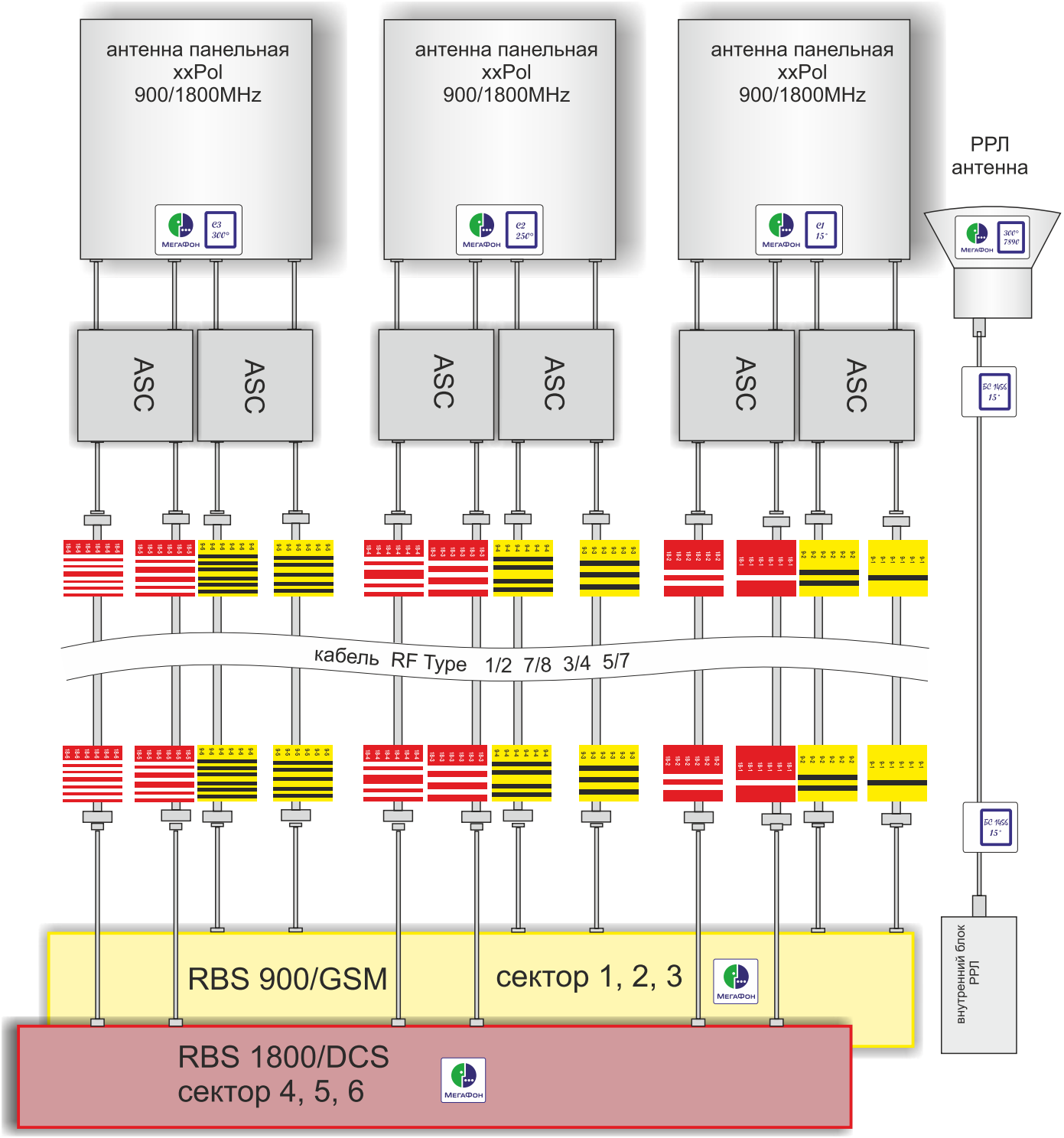
используется комплект «2G» и комплект для «панельных и РРЛ антенн».